GENOVA

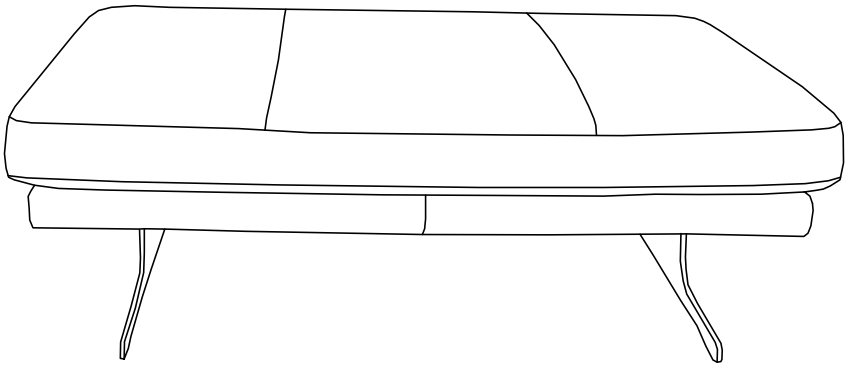

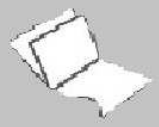

PL	INSTRUKCJA MONTAŻU INSTRUKCJA OBSŁUGI
D	MONTAGEANLEITUNG BEDIENUNGSANLEITUNG
TR	MONTAJ TALIMATI KULLANIM KLAVUZU
RO	INSTRUCŢIUNI DE INSTALARE INSTRUCŢIUNI DE UTILIZARE
FR	NOTICE DE MONTAGE MANUEL´INSTRUCTIONS
HU	SZERELÈSI ÙTMUTATÁS KEZELÉSI UTASÍTÁS
GB	ASSEMBLY INSTRUCTIONS INSTRUCTION MANUAL
NL	HANDLEIDING VOOR DE MONTAGE GEBRUIKSAANWIJZING
RU	ИНСТРУКЦИЯ ПО МОНТАЖУ ИНСТРУКЦИЯ ПО ЭКСПЛУАТАЦИИ
IT	ISTRUZIONI DI MONTAGGIO MANUALE DI ISTRUZIONI
SK	MONTÁŽNY NÁVOD NÁVOD NA POUŽITIE
CZ	MONTÁŽNÍ NÁVOD NÁVOD K POUŽITÍ

1-017

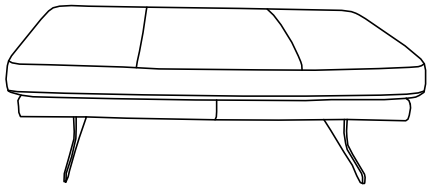

A	B	C
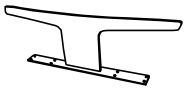	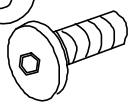 M8 x 25	
× 2	× 16	× 1

1

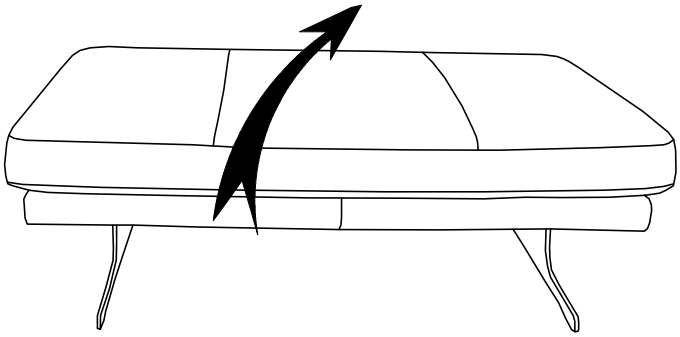

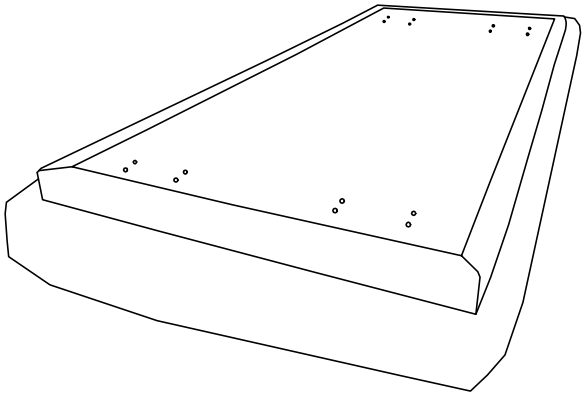

2

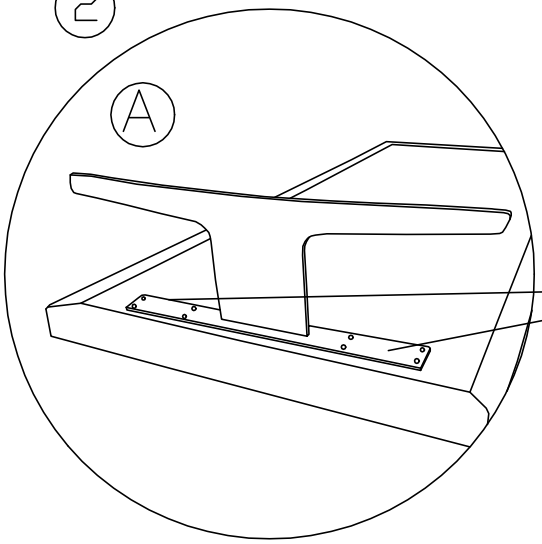

3

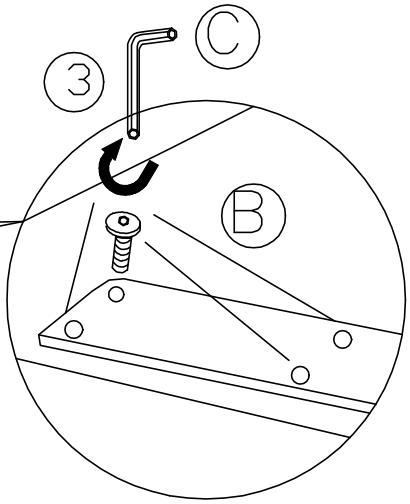

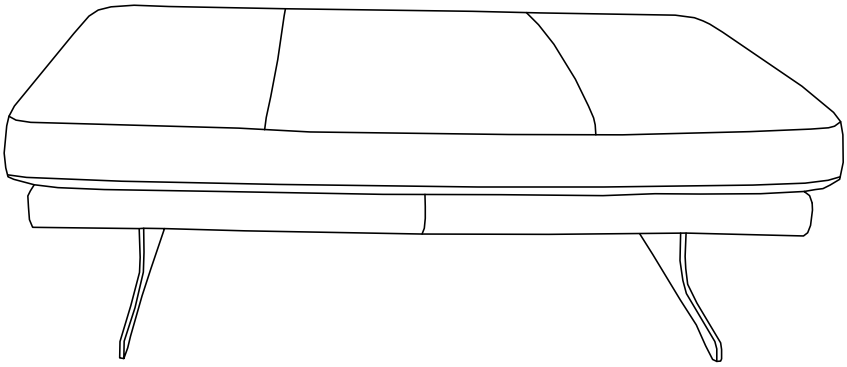

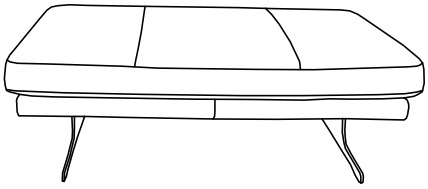

Service – Assistenza – Dienstverlening – Serwis – Servis – Szerviz – Сервисная служба

A 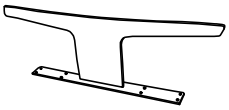	B 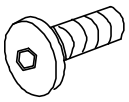 M8 x 25	C .....
D	E	F .....
G	H	I .....
J	K	L .....
M	N	O .....
P	R	S .....
T	U	V .....
W	X	Y .....
Z	AA	BB .....